COLISEUMGRES
доступное качество

FORMULA

ПРОЕКТ ОФОРМЛЕНИЯ ТВОЕГО ШОУРУМА

12/2019

ОГЛАВЛЕНИЕ / INDICE

ДЕМОНСТРАЦИОННАЯ СИСТЕМА / IL SISTEMA ESPOSITIVO 2
ЭКСПОЗИТОР COLISEUMGRES НЬЮ / ESPOSITORE COLISEUM GRES NEW....3
ФОРМУЛА СЛАЙД COLISEUMGRES 15 / FORMULA SLIDE COLISEUMGRES 15....4
ЛАЙТ LED COLISEUM НЬЮ / LIGHT LED COLISEUM NEW....5
КИТ КУЛЛА COLISEUMGRES 2020 / KIT CULLA COLISEUMGRES 2020....6
КИТ КУЛЛА COLISEUMGRES 2018 / KIT CULLA COLISEUMGRES 2018....7
КИТ КУЛЛА ПОРТОФИНО / KIT CULLA PORTOFINO....8
МЕРЧАНДАЙЗИНГ / MERCHANDISING 9

ФЛОРЕНЦИЯ / FIRENZE....9
САНРЕМО / SANREMO....10
ВЕРОНА / VERONA....11
АМАЛЬФИ / AMALFI....12
ЧЕРВИНИЯ / CERVINIA....13
МИЛАН / MILANO....14
ПОРТОФИНО / PORTOFINO....15
КАПРИ / CAPRI....17
КОРТИНА / CORTINA....18
ВЕНЕЦИЯ / VENEZIA....19
КЬЯНТИ / CHIANTI....21
ГАРДА / GARDA....23
ПРОВАНС / PROVENZA....25
ГАРДЕНА / GARDENA....27
СИЕНА / SIENA....29
АЛЬПЫ / ALPI....31
ДОЛОМИТЫ / DOLOMITI....33
ВЕРСИЛИЯ / VERSILIA....35
САВОЙЯ / SAVOIA....37
МАРКЕ / MARCHE....39
САРДИНИЯ / SARDEGNA....41
КАЛАБРИЯ / CALABRIA....42
ФРИУЛИ / FRIULI....43
ПЬЕМОНТЭ / PIEMONTE....44

ИНСТИТУЦИОНАЛЬНЫЕ ИНСТРУМЕНТЫ / STRUMENTI ISTITUZIONALI 45

ТВОЙ БИЗНЕС В ЛУЧШЕМ СВЕТЕ

/ IL TUO BUSINESS SI METTE IN MOSTRA.

FORMULA – ЭТО НАБОР ДЕМОНСТРАЦИОННЫХ ЭКСПОЗИТОРОВ ДЛЯ ПРОСТОГО И ФУНКЦИОНАЛЬНОГО ВЫСТАВЛЕНИЯ КЕРАМИЧЕСКИХ КОЛЛЕКЦИЙ В ШОУ-РУМЕ. ИНТЕРЬЕР ОРГАНИЧНО АДАПТИРУЕТСЯ К ИЗДЕЛИЯМ, ОБЕСПЕЧИВАЯ СПЕЦИАЛИСТАМ И КЛИЕНТАМ МАКСИМАЛЬНОЕ УДОБСТВО ВЫБОРА И ОЗНАКОМЛЕНИЯ С ПОСЛЕДНИМИ ТЕНДЕНЦИЯМИ РЫНКА КЕРАМИКИ.

FORMULA E' LA GAMMA DI ESPOSITORI STUDIATI PER PRESENTARE IN MODO SEMPLICE E FUNZIONALE LE COLLEZIONI CERAMICHE ALL'INTERNO DELLA SALA MOSTRA. LO SPAZIO PRENDE FORMA, IN SINERGIA CON I PRODOTTI, RISPONDENDO ALLE ESIGENZE DI TECNICI, PROFESSIONISTI ED UTENTI ORIENTATI ALLE ULTIME TENDENZE DEL MERCATO.

ДЕМОНСТРАЦИОННЫЕ СТЕНДЫ ДЛЯ ШОУ-РУМОВ

/ GLI STRUMENTI ESPOSITIVI PER LA TUA SALA MOSTRA.

СОСТАВНЫЕ ЭЛЕМЕНТЫ СИСТЕМЫ FORMULA НЕ ПРОСТО ЗАДУМАНЫ ДЛЯ ВЫПОЛНЕНИЯ СПЕЦИФИЧЕСКИХ ЭКСПОЗИЦИОННЫХ ФУНКЦИЙ, НО АККУРАТНО ПРОРАБОТАНЫ В МЕЛЬЧАЙШИХ ДЕТАЛЯХ. ОТДЕЛЬНЫЕ СТЕНДЫ ЛЕГКО СОЧЕТАЮТСЯ ДРУГ С ДРУГОМ, ОБЕСПЕЧИВАЯ ВОЗМОЖНОСТЬ ИНДИВИДУАЛЬНОГО ОФОРМЛЕНИЯ ЛЮБЫХ ПОМЕЩЕНИЙ, И ДОПОЛНЯЮТСЯ МНОГОЧИСЛЕННЫМИ АКСЕССУАРАМИ.
РЕЗУЛЬТАТ – УДАЧНОЕ СОЧЕТАНИЕ ПРАКТИЧНОСТИ И ДИЗАЙНА, СОЗДАЮЩЕЕ ФУНКЦИОНАЛЬНОЕ И ПРИЯТНОЕ ДЕМОНСТРАЦИОННОЕ ПРОСТРАНСТВО.

OGNI SINGOLA UNITA' DEL SISTEMA FORMULA E' STATA CONCEPITA PER ASSOLVERE A SPECIFICHE FUNZIONI ESPOSITIVE E DI ARREDO, NONCHE' REALIZZATA CON LA MASSIMA CURA PER I DETTAGLI. CIASCUN ESPOSITORE INOLTRE, PUO' ESSERE ABBINATO AGLI ALTRI PER CREARE SOLUZIONI DI ARREDO MODULARI PERSONALIZZATE IN QUALSIASI TIPO DI SPAZIO.
IL TUTTO SI COMPLETA CON GLI APPOSITI ACCESSORI: UN RIUSCITO MIX DI PRATICITA' E DESIGN PER UNO SPAZIO ESPOSITIVO ACCOGLIENTE E FUNZIONALE.

ЭКСПОЗИТОР COLISEUMGRES НЬЮ

ЭКСПОЗИТОР COLISEUMGRES НЬЮ (ПУСТОЙ)
ESPOSITORE COLISEUMGRES NEW (VUOTO)

550020000088

РАЗМЕРЫ
DIMENSIONI

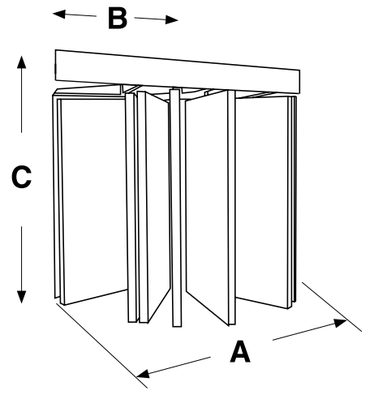

A 2450 мм

B 948 мм

C 2330 мм

ВЕС PESO	**123 kg**
КОЛИЧЕСТВО ПАНЕЛЕЙ QUANTITÀ PANNELLI	**12**
ФОРМАТ ПАНЕЛЕЙ FORMATO PANNELLI	**90x180 см**

УПАКОВКА - ДЕРЕВЯННЫЙ РЕШЁТЧАТЫЙ ЯЩИК
IMBALLO - GABBIA IN LEGNO

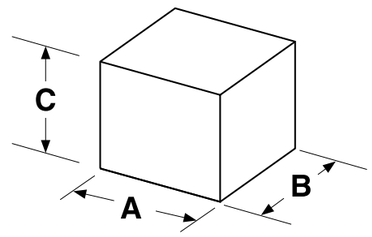

455 мм

2145 мм

1265 мм

ОБЩИЙ ВЕС PESO TOTALE	**178 Kg**

ФОРМУЛА СЛАЙД COLISEUMGRES 15

ФОРМУЛА СЛАЙД COLISEUMGRES 15 (ПУСТОЙ)
FORMULA SLIDE COLISEUMGRES 15 (VUOTO)

550020001131

РАЗМЕРЫ
DIMENSIONI

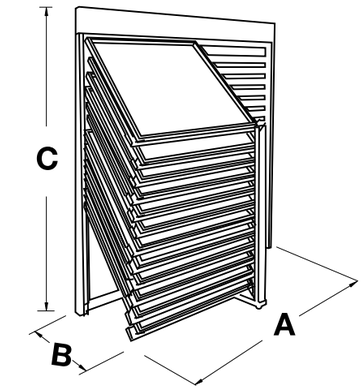

A 2142 мм

B 916 мм

C 2370 мм

ВЕС PESO	**273 kg**
КОЛИЧЕСТВО ПАНЕЛЕЙ QUANTITÀ PANNELLI	**15**
ФОРМАТ ПАНЕЛЕЙ FORMATO PANNELLI	**100x100 см**

УПАКОВКА - ДЕРЕВЯННЫЙ РЕШЁТЧАТЫЙ ЯЩИК
IMBALLO - GABBIA IN LEGNO

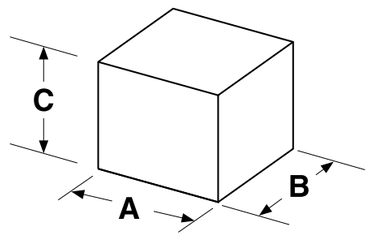

A 2230 мм

B 1585 мм

C 775 мм

ОБЩИЙ ВЕС PESO TOTALE	**178 Kg**

ФОРМУЛА ЛАЙТ LED COLISEUM НЬЮ

ФОРМУЛА ЛАЙТ LED COLISEUM НЬЮ
FORMULA LIGHT LED COLISEUM NEW

540030000196

РАЗМЕРЫ
DIMENSIONI

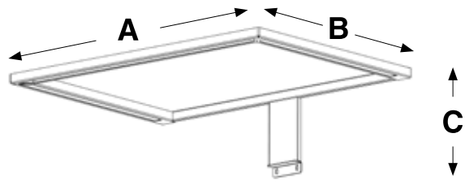

A 1007 мм

B 730 мм

C 265 мм

ВЕС
PESO **8 kg**

УПАКОВКА - ДЕРЕВЯННЫЙ РЕШЁТЧАТЫЙ ЯЩИК
IMBALLO - GABBIA IN LEGNO

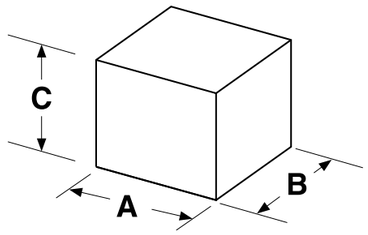

1100 мм

1000 мм

300 мм

ОБЩИЙ ВЕС
PESO TOTALE **12 Kg**

КИТ КУЛЛА COLISEUMGRES 2020

КИТ КУЛЛА COLISEUMGRES 2020
KIT CULLA COLISEUMGRES 2020

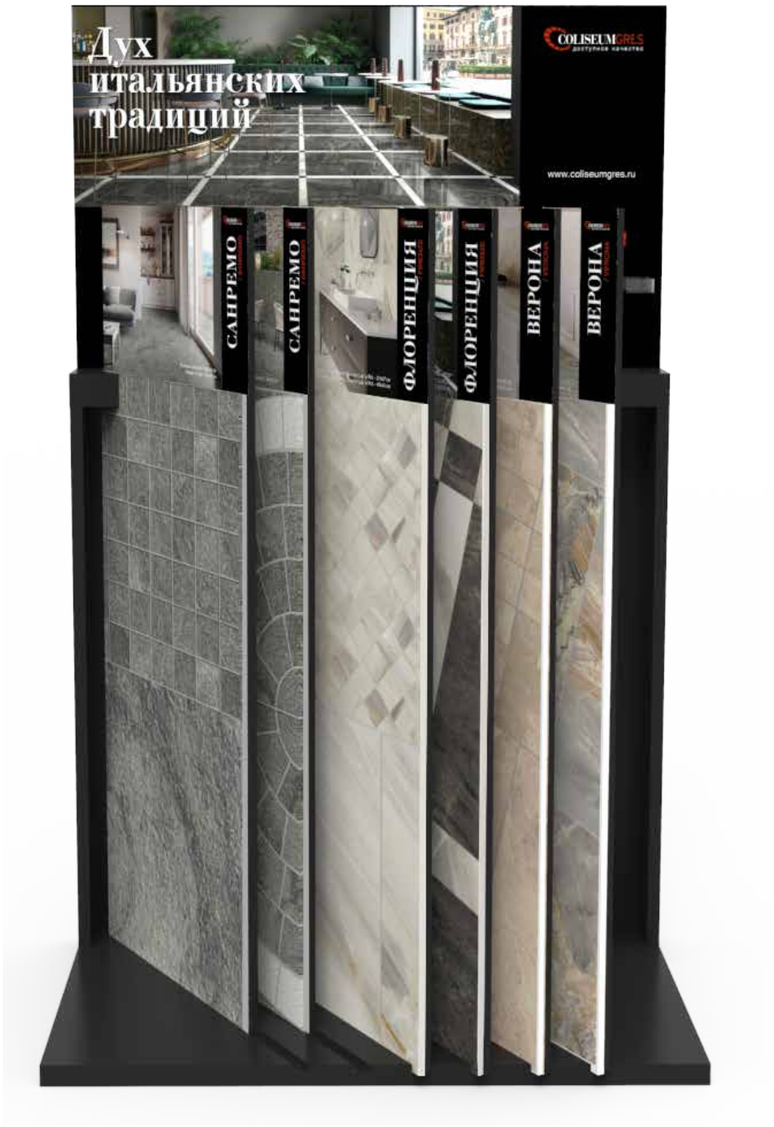

РАЗМЕРЫ
DIMENSIONI

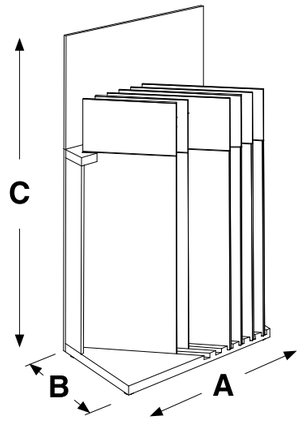

A 900 мм

B 516 мм

C 1520 мм

ВЕС PESO	**/**
КОЛИЧЕСТВО ПАНЕЛЕЙ QUANTITÀ PANNELLI	**6**
ФОРМАТ ПАНЕЛЕЙ FORMATO PANNELLI	**610x1200 мм**

УПАКОВКА - ДЕРЕВЯННЫЙ РЕШЁТЧАТЫЙ ЯЩИК
IMBALLO - GABBIA IN LEGNO

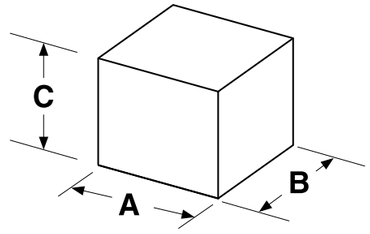

1220 мм

920 мм

250 мм

ОБЩИЙ ВЕС PESO TOTALE	**/**

КИТ КУЛЛА COLISEUMGRES 2018

КИТ КУЛЛА COLISEUMGRES 2018
KIT CULLA COLISEUMGRES 2018

540030000193

РАЗМЕРЫ
DIMENSIONI

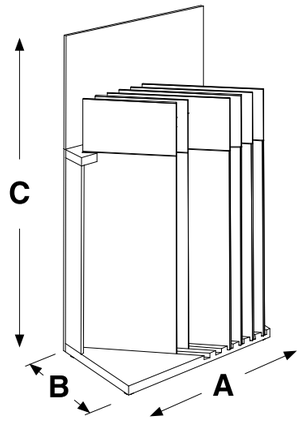

A 900 мм

B 516 мм

C 1520 мм

ВЕС PESO	**/**
КОЛИЧЕСТВО ПАНЕЛЕЙ QUANTITÀ PANNELLI	**6**
ФОРМАТ ПАНЕЛЕЙ FORMATO PANNELLI	**610x1200 мм**

УПАКОВКА - ДЕРЕВЯННЫЙ РЕШЁТЧАТЫЙ ЯЩИК
IMBALLO - GABBIA IN LEGNO

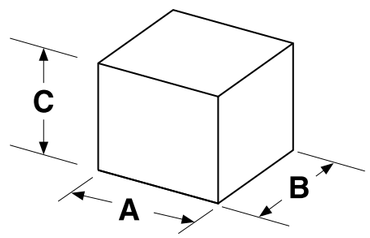

1220 мм

920 мм

250 мм

ОБЩИЙ ВЕС PESO TOTALE	**/**

КИТ КУЛЛА ПОРТОФИНО

КИТ КУЛЛА ПОРТОФИНО
KIT CULLA PORTOFINO

540030000210

ФЛОРЕНЦИЯ / FIRENZE

НОВЫЙ ФОРМАТ 90x180

ПАНЕЛЬ COLISEUMGRES ФЛОРЕНЦИЯ 90X180 / PANNELLO COLISEUMGRES FIRENZE 90X180

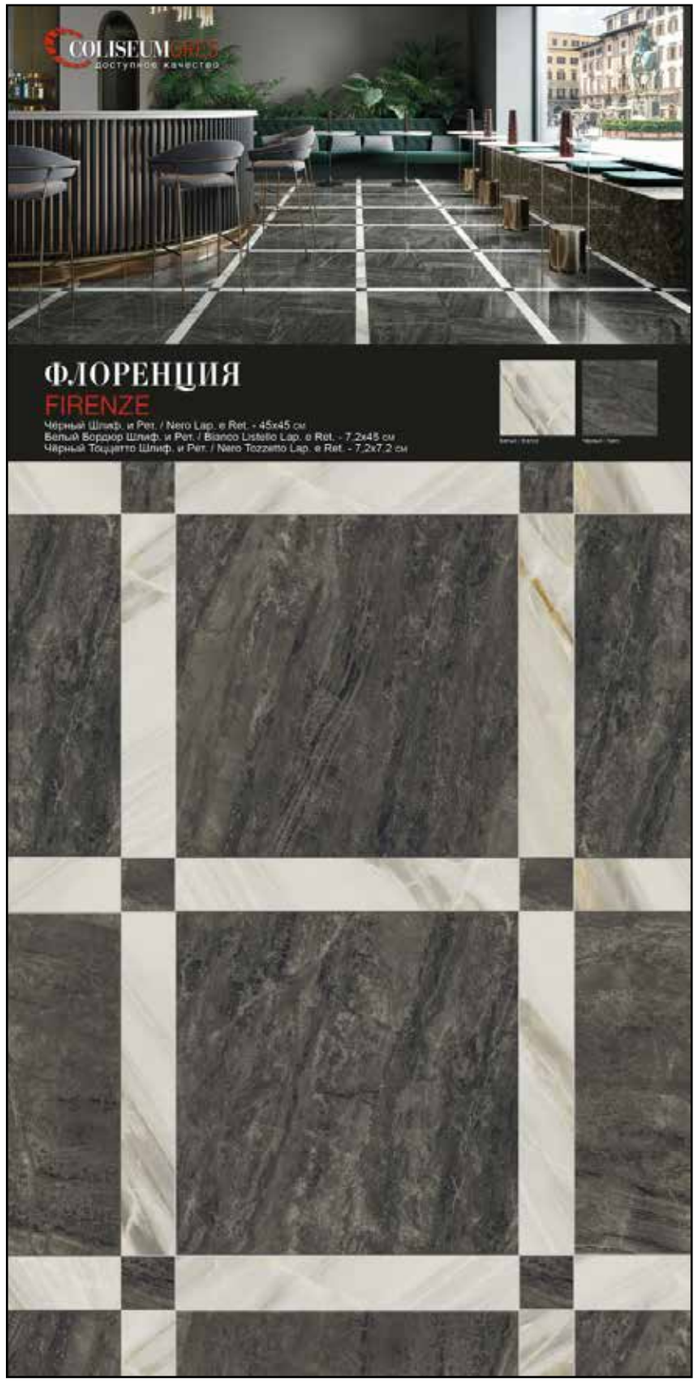

НОВЫЙ ФОРМАТ 90x180

ПАНЕЛЬ COLISEUMGRES САНРЕМО 90X180 / PANNELLO COLISEUMGRES SANREMO 90X180

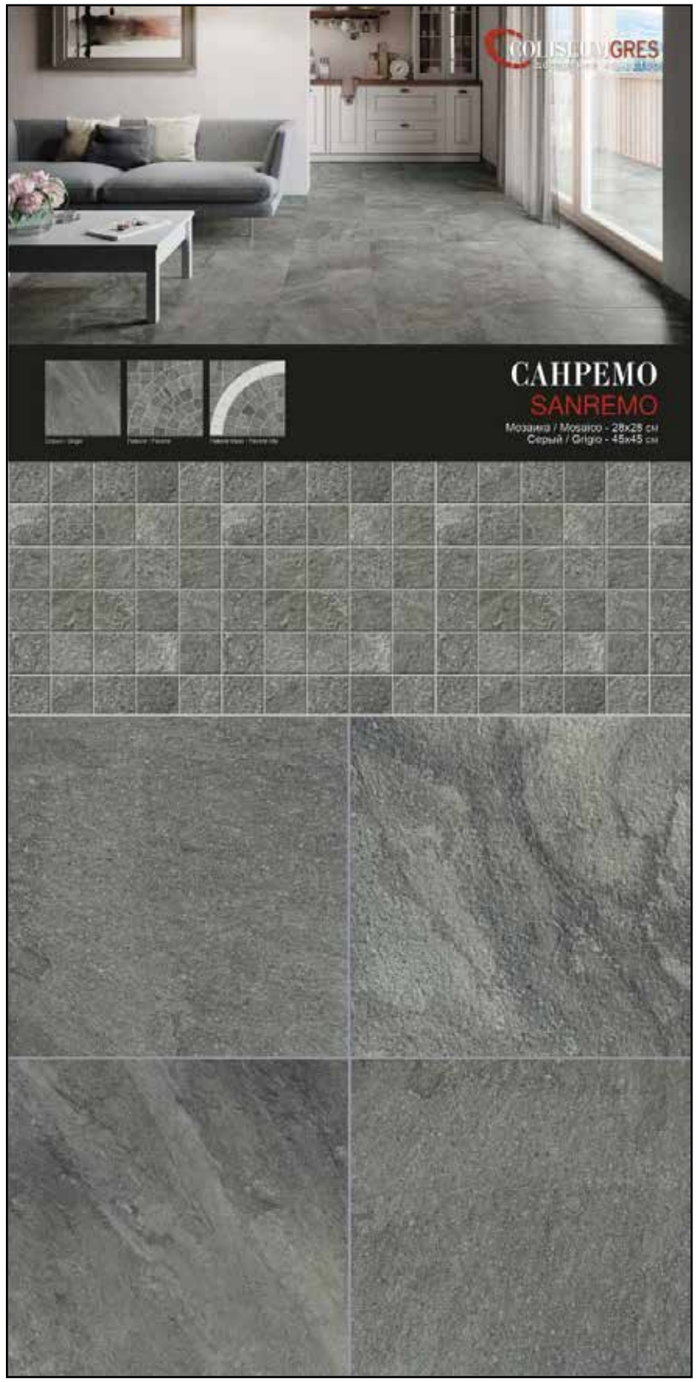

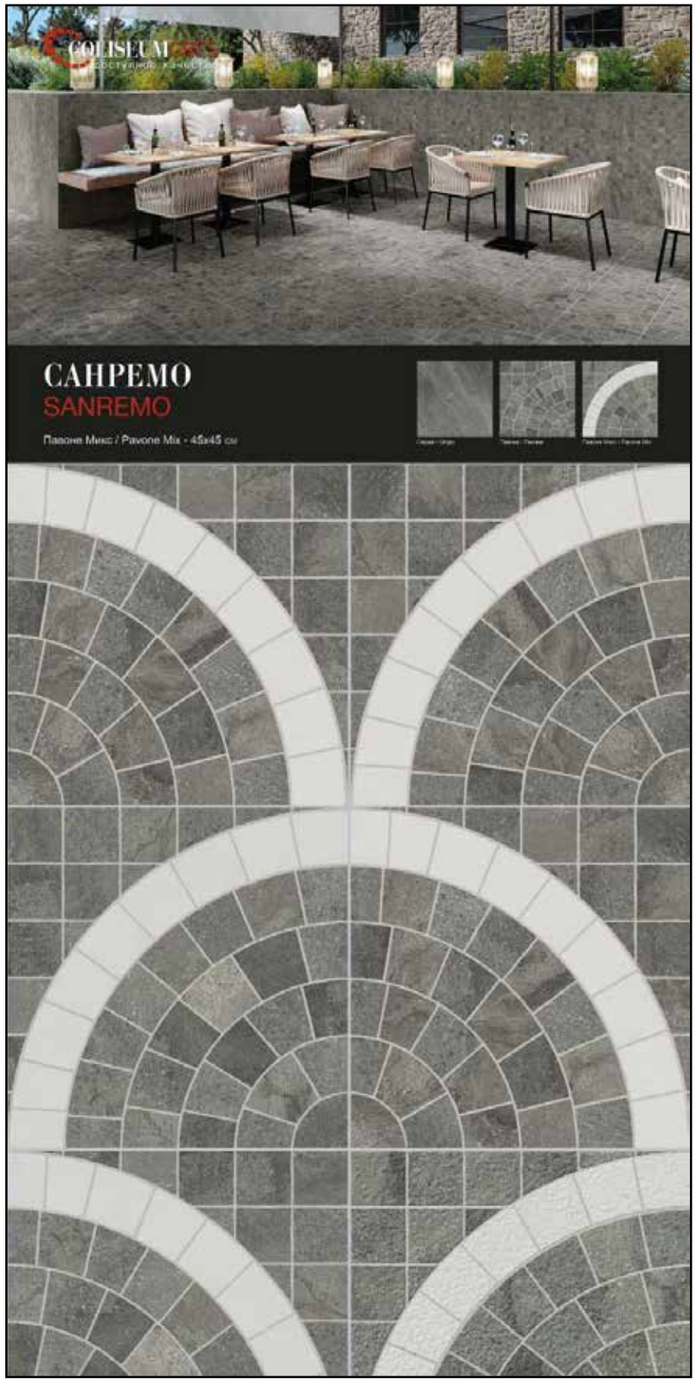

540040005820

ВЕРОНА / VERONA

НОВЫЙ ФОРМАТ 90x180

ПАНЕЛЬ COLISEUMGRES ВЕРОНА 90X180 / PANNELLO COLISEUMGRES VERONA 90X180

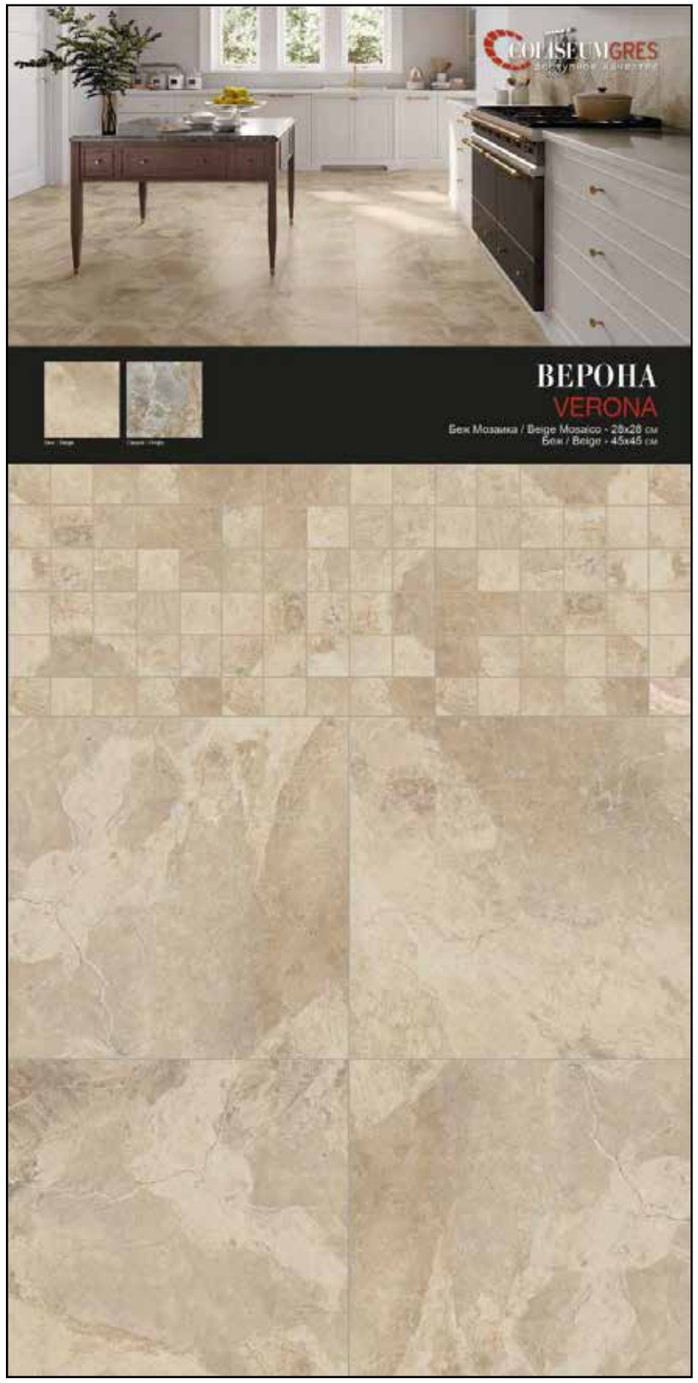

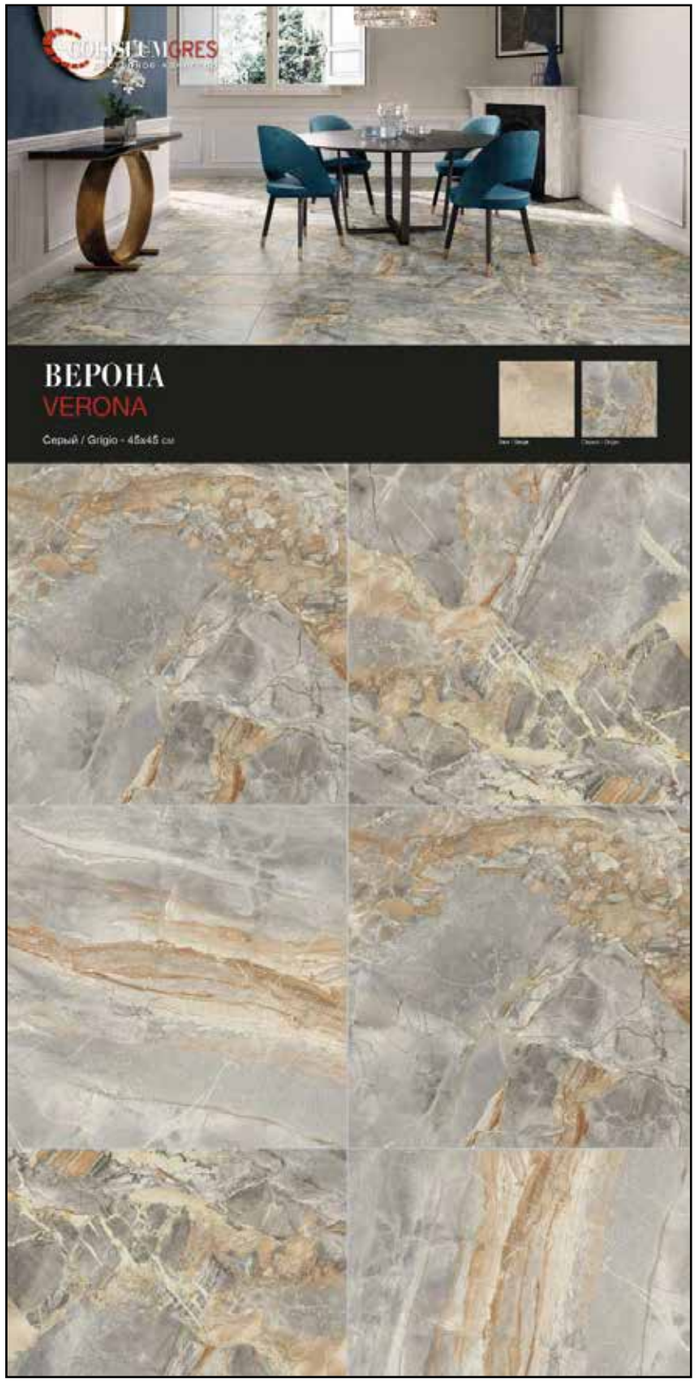

540040005819

АМАЛЬФИ / AMALFI

НОВЫЙ ФОРМАТ 90x180

ПАНЕЛЬ COLISEUMGRES АМАЛЬФИ 90x180 / PANNELLO COLISEUMGRES AMALFI 90x180

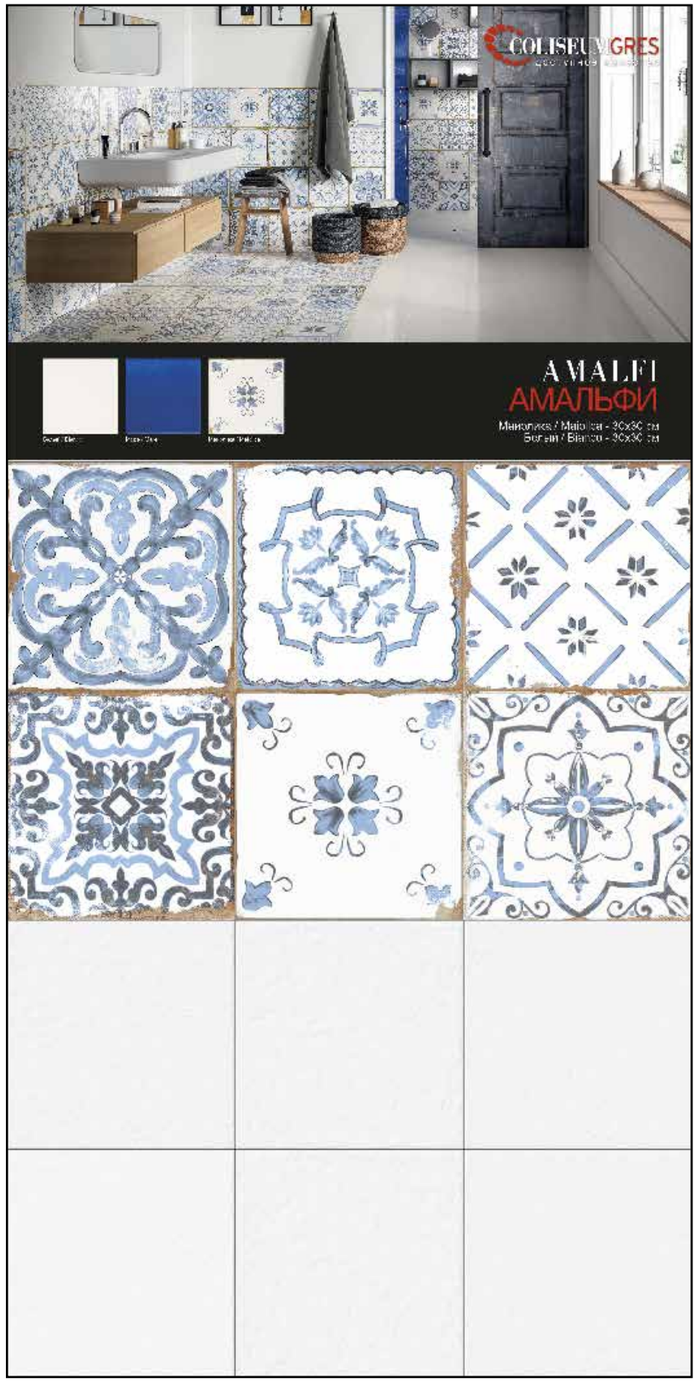

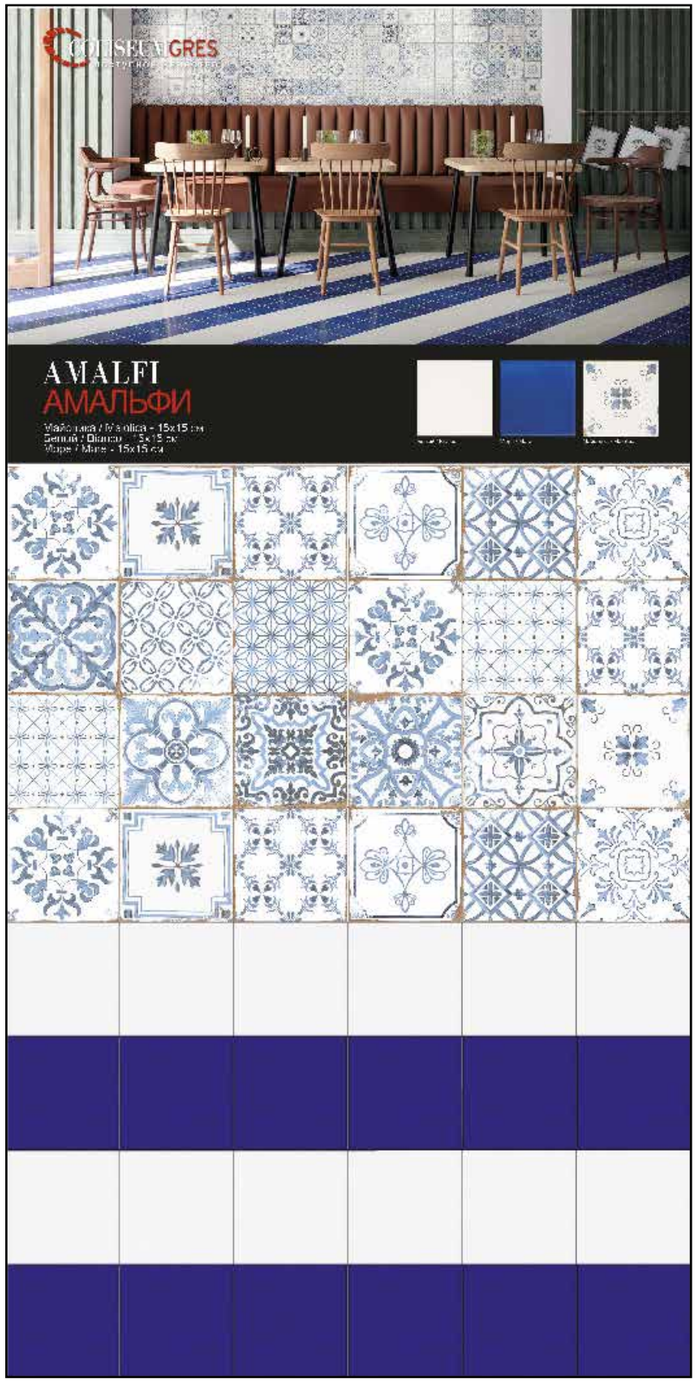

540040005716

ЧЕРВИНИЯ / CERVINIA

НОВЫЙ ФОРМАТ 90x180

ПАНЕЛЬ COLISEUMGRES ЧЕРВИНИЯ 90x180 / PANNELLO COLISEUMGRES CERVINIA 90x180

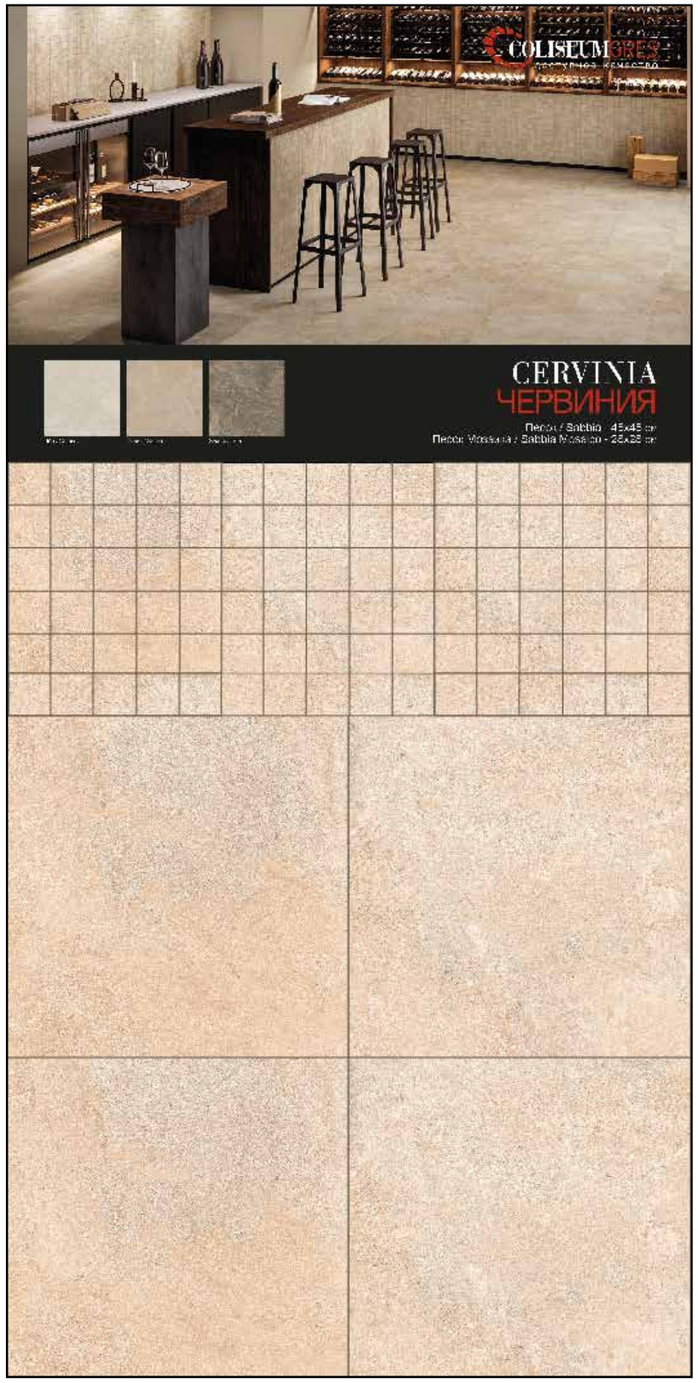

540040005717

МИЛАН / MILANO

НОВЫЙ ФОРМАТ 90x180

ПАНЕЛЬ COLISEUMGRES МИЛАН 90x180 / PANNELLO COLISEUMGRES MILANO 90x180

540040005718

ПОРТОФИНО / PORTOFINO

НОВЫЙ ФОРМАТ 90x180

ПАНЕЛЬ COLISEUMGRES ПОРТОФИНО 1 90x180 / PANNELLO COLISEUMGRES PORTOFINO 1 90x180

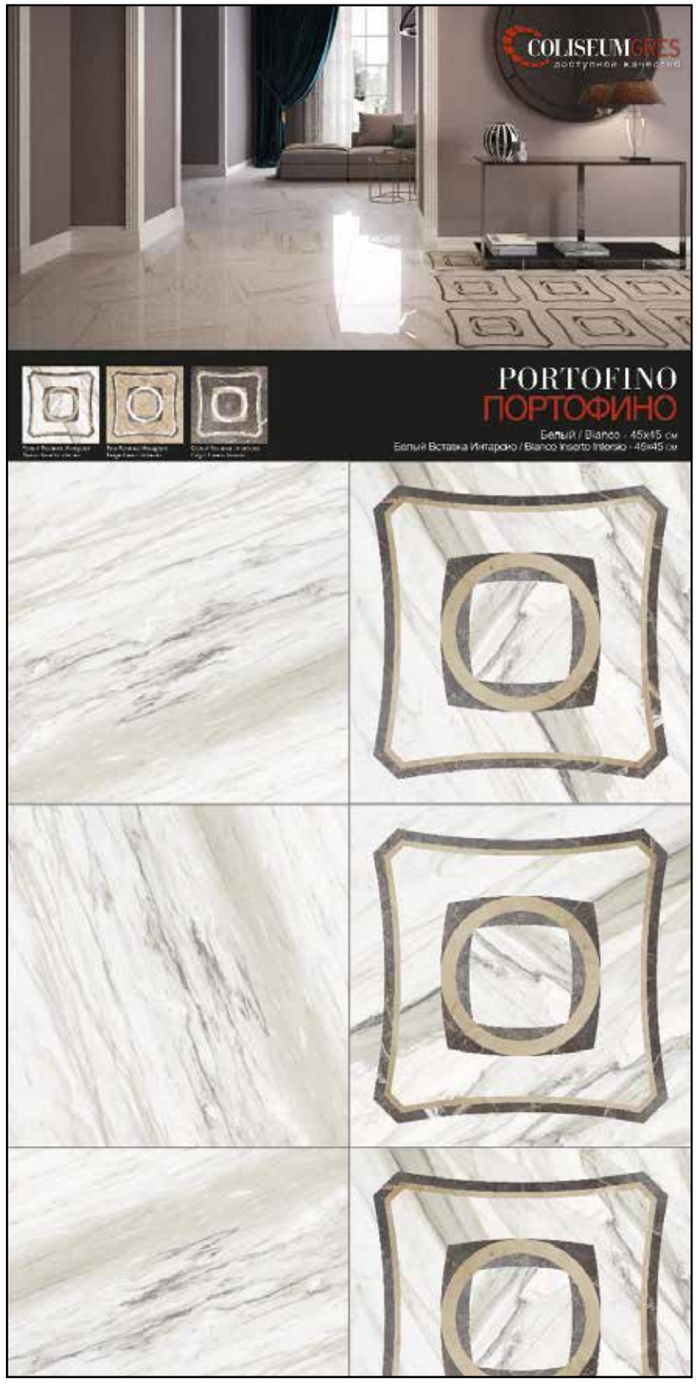

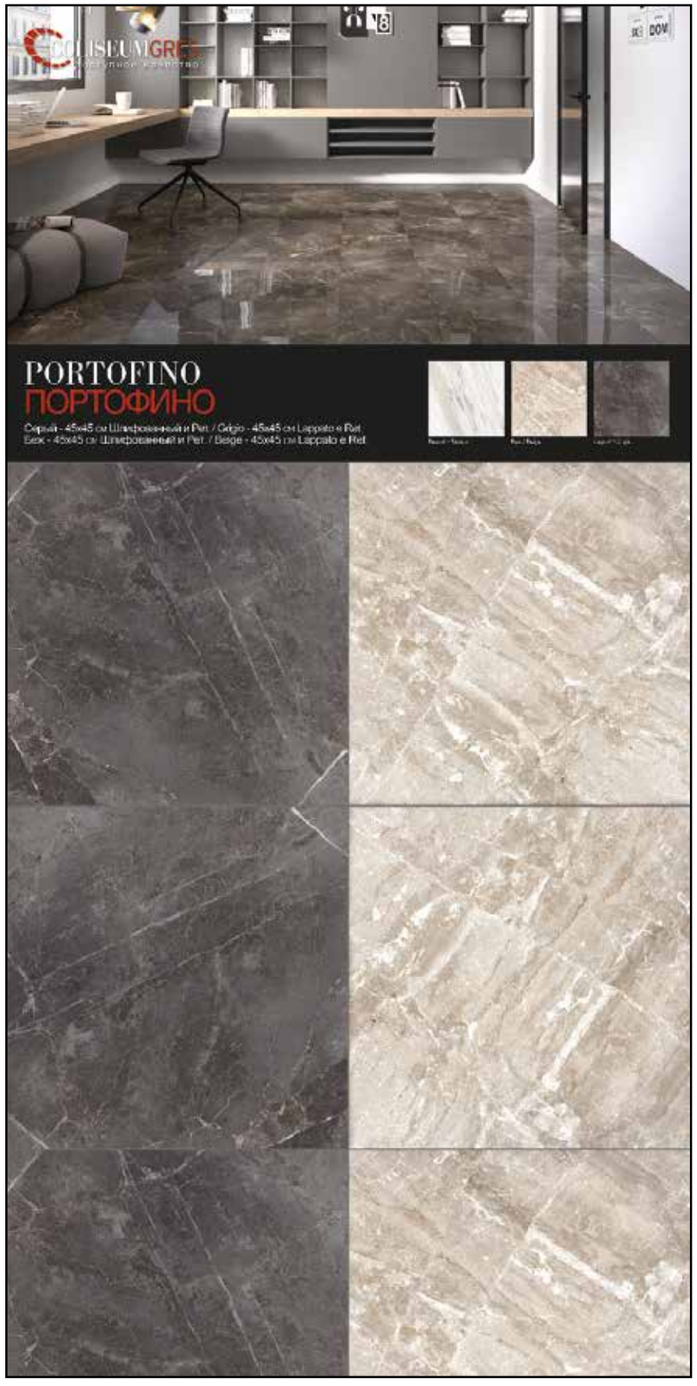

540040005574

ПОРТОФИНО / PORTOFINO

НОВЫЙ ФОРМАТ 90x180

ПАНЕЛЬ COLISEUMGRES ПОРТОФИНО 2 90x180 / PANNELLO COLISEUMGRES PORTOFINO 2 90x180

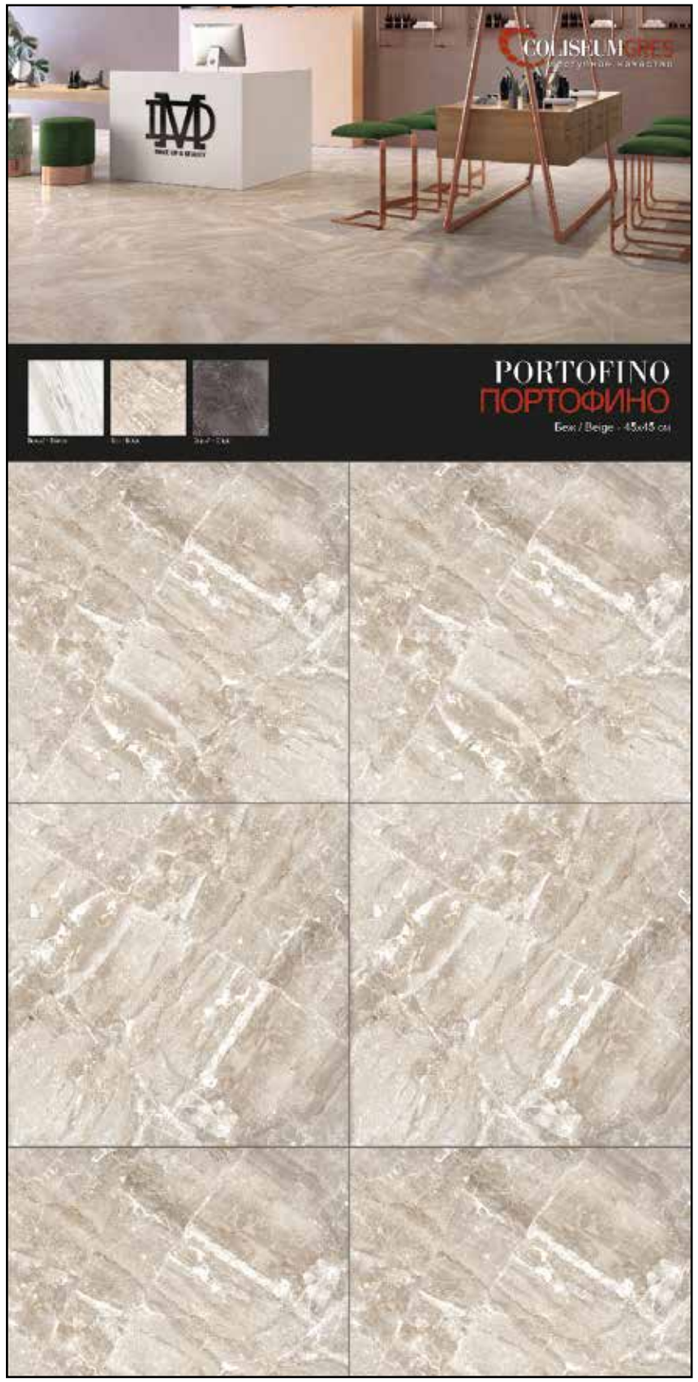

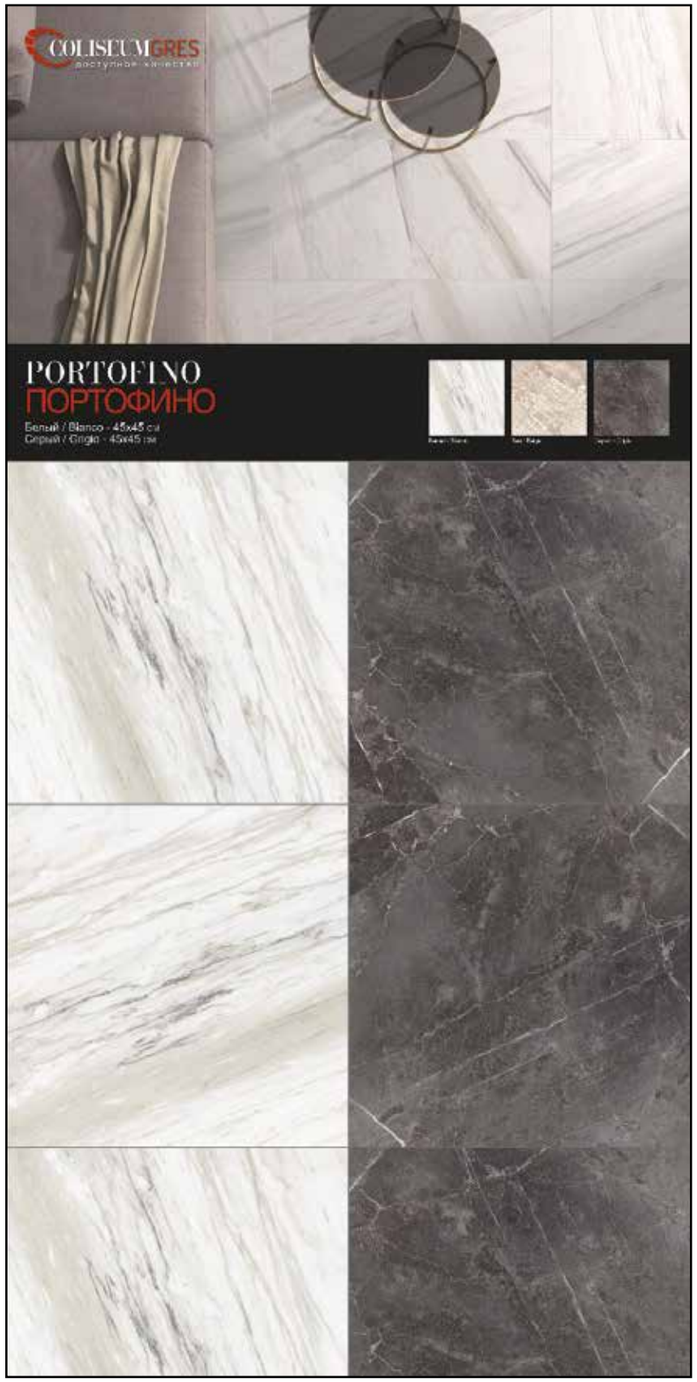

540040005575

КАПРИ / CAPRI

НОВЫЙ ФОРМАТ 90x180

ПАНЕЛЬ COLISEUMGRES КАПРИ 90x180 / PANNELLO COLISEUMGRES CAPRI 90x180

540040005573

КОРТИНА / CORTINA

НОВЫЙ ФОРМАТ 90x180

ПАНЕЛЬ COLISEUMGRES КОРТИНА 90x180 / PANNELLO COLISEUMGRES CORTINA 90x180

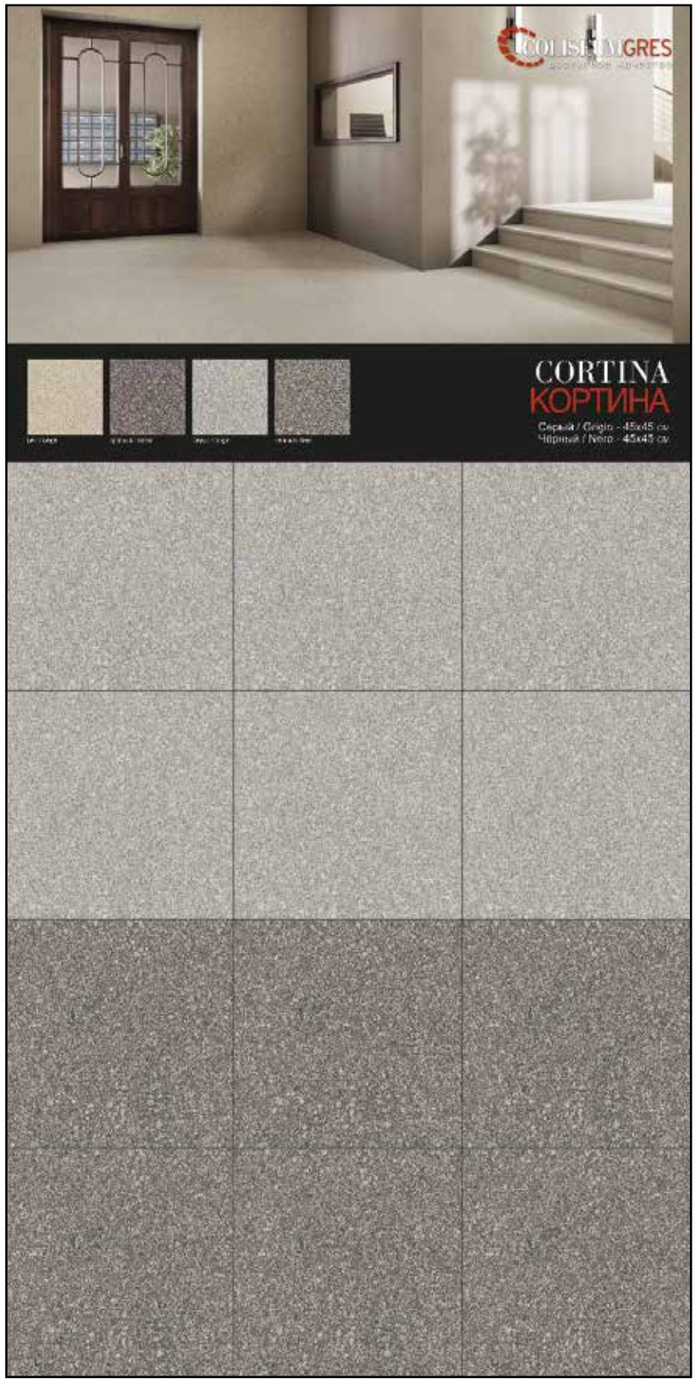

540040005576

ВЕНЕЦИЯ / VENEZIA

НОВЫЙ ФОРМАТ 90x180

ПАНЕЛЬ COLISEUMGRES ВЕНЕЦИЯ 90x180 / PANNELLO COLISEUMGRES VENEZIA 90x180

540040005339

ПАНЕЛЬ COLISEUMGRES ВЕНЕЦИЯ / PANNELLO COLISEUMGRES VENEZIA

ПАНЕЛЬ
47x
185

540040005340

КЬЯНТИ / CHIANTI

НОВЫЙ ФОРМАТ 90x180

ПАНЕЛЬ COLISEUMGRES КЬЯНТИ 90x180 / PANNELLO COLISEUMGRES CHIANTI 90x180

540040005338

КЬЯНТИ / CHIANTI

ПАНЕЛЬ COLISEUMGRES КЬЯНТИ / PANNELLO COLISEUMGRES CHIANTI

ПАНЕЛЬ
47x
185

540040005341

ГАРДА / GARDA

НОВЫЙ ФОРМАТ 90x180

ПАНЕЛЬ COLISEUMGRES ГАРДА 90x180 / PANNELLO COLISEUMGRES GARDA 90x180

540040005139

ПАНЕЛЬ COLISEUMGRES ГАРДА / PANNELLO COLISEUMGRES GARDA

ПАНЕЛЬ
47x
185

540040005041

ПРОВАНС / PROVENZA

НОВЫЙ ФОРМАТ 90x180

ПАНЕЛЬ COLISEUMGRES ПРОВАНС / PANNELLO COLISEUMGRES PROVENZA

540040005141

ПРОВАНС / PROVENZA

ПАНЕЛЬ COLISEUMGRES ПРОВАНС / PANNELLO COLISEUMGRES PROVENZA

ПАНЕЛЬ
62x
185

540040004444

ГАРДЕНА / GARDENA

НОВЫЙ ФОРМАТ 90x180

ПАНЕЛЬ COLISEUMGRES ГАРДЕНА 90x180 / PANNELLO COLISEUMGRES GARDENA 90x180

540040005143

ПАНЕЛЬ COLISEUMGRES ГАРДЕНА / PANNELLO COLISEUMGRES GARDENA

ПАНЕЛЬ
47x
185

540040004430

СИЕНА / SIENA

НОВЫЙ ФОРМАТ 90x180

ПАНЕЛЬ COLISEUMGRES СИЕНА / PANNELLO COLISEUMGRES SIENA

540040005145

ПАНЕЛЬ COLISEUMGRES СИЕНА / PANNELLO COLISEUMGRES SIENA

ПАНЕЛЬ
62x
185

540040004431

АЛЬПЫ / ALPI

НОВЫЙ ФОРМАТ 90x180

ПАНЕЛЬ COLISEUMGRES АЛЬПЫ / PANNELLO COLISEUMGRES ALPI

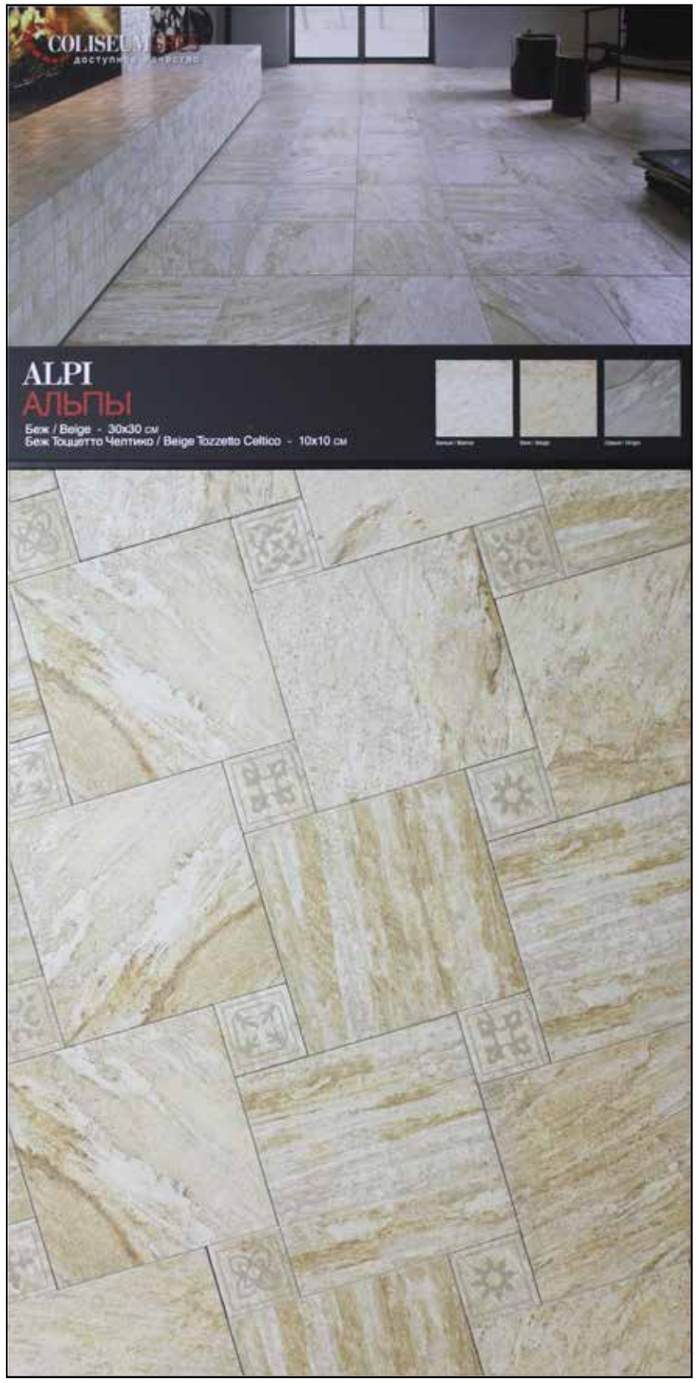

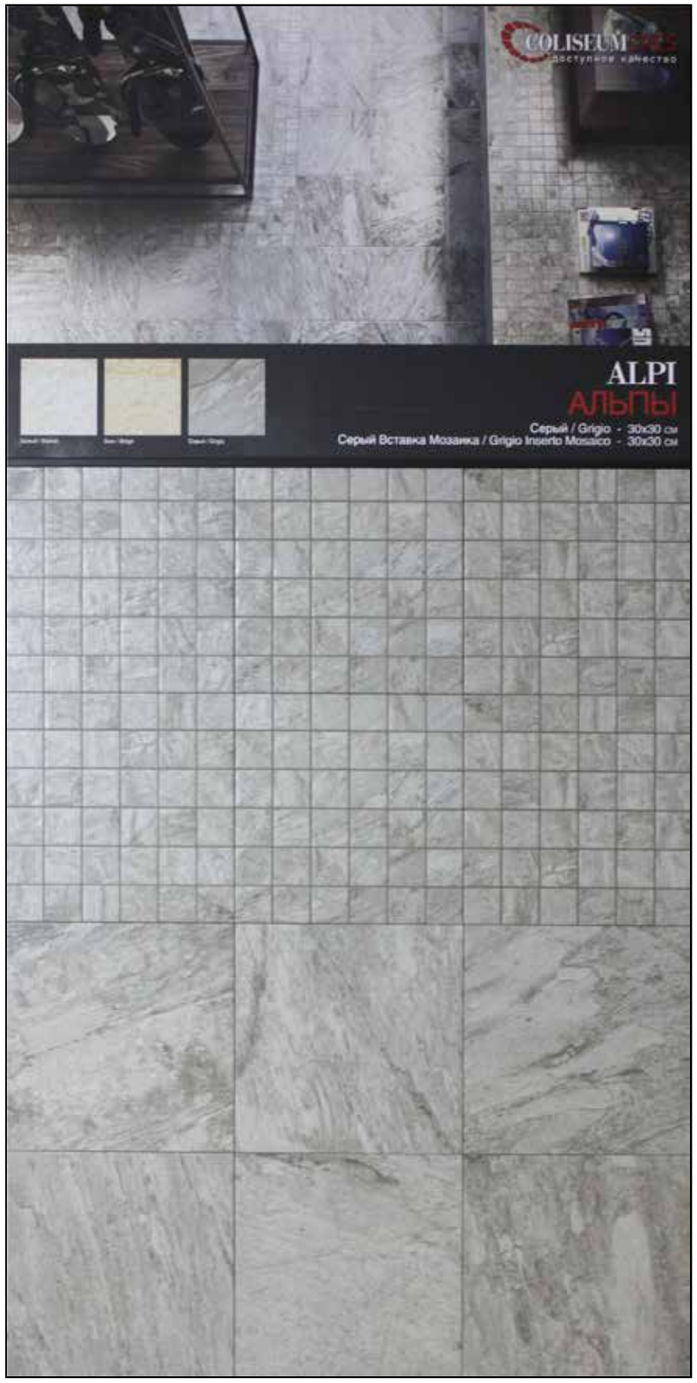

540040005147

ПАНЕЛЬ COLISEUMGRES АЛЬПЫ / PANNELLO COLISEUMGRES ALPI

ПАНЕЛЬ
62x
185

540040002569

ДОЛОМИТЫ / DOLOMITI

НОВЫЙ ФОРМАТ 90x180

ПАНЕЛЬ COLISEUMGRES ДОЛОМИТЫ / PANNELLO COLISEUMGRES DOLOMITI

540040005151

ПАНЕЛЬ COLISEUMGRES ДОЛОМИТЫ / PANNELLO COLISEUMGRES DOLOMITI

ПАНЕЛЬ
47x
185

540040002541

ВЕРСИЛИЯ / VERSILIA

НОВЫЙ ФОРМАТ 90x180

ПАНЕЛЬ COLISEUMGRES ВЕРСИЛИЯ / PANNELLO COLISEUMGRES VERSILIA

540040005155

ПАНЕЛЬ COLISEUMGRES ВЕРСИЛИЯ / PANNELLO COLISEUMGRES VERSILIA

ПАНЕЛЬ
47x
185

540040001801

САВОЙЯ / SAVOIA

НОВЫЙ ФОРМАТ 90x180

ПАНЕЛЬ COLISEUMGRES САВОЙЯ / PANNELLO COLISEUMGRES SAVOIA

540040005159

ПАНЕЛЬ COLISEUMGRES САВОЙЯ / PANNELLO COLISEUMGRES SAVOIA

ПАНЕЛЬ
47x
185

540040001802

МАРКЕ / MARCHE

НОВЫЙ ФОРМАТ 90x180

ПАНЕЛЬ COLISEUMGRES МАРКЕ / PANNELLO COLISEUMGRES MARCHE

540040005157

ПАНЕЛЬ COLISEUMGRES МАРКЕ / PANNELLO COLISEUMGRES MARCHE

ПАНЕЛЬ
47x
185

540040000999

САРДИНИЯ / SARDEGNA

ПАНЕЛЬ COLISEUMGRES САРДИНИЯ / PANNELLO COLISEUMGRES SARDEGNA

ПАНЕЛЬ
47x
185

540040000998

ПАНЕЛЬ COLISEUMGRES КАЛАБРИЯ / PANNELLO COLISEUMGRES CALABRIA

ПАНЕЛЬ
47x
185

540040000997

ПАНЕЛЬ COLISEUMGRES ФРИУЛИ / PANNELLO COLISEUMGRES FRIULI

ПАНЕЛЬ
62x
185

540040001023

ПАНЕЛЬ COLISEUMGRES ПЬЕМОНТЭ / PANNELLO COLISEUMGRES PIEMONTE

ПАНЕЛЬ
62x
185

540040001020

ИНСТИТУЦИОНАЛЬНЫЕ ИНСТРУМЕНТЫ

КАТАЛОГ ОБЩИЙ COLISEUMGRES 2020 / CATALOGO GENERALE COLISEUMGRES 2020

550010001157

ФЛАЕР COLISEUMGRES 2018
/ FLYER COLISEUM 2018

550010001043

ФЛАЕР COLISEUMGRES ИЮЛЬ 2018
/ FLYER COLISEUM LUGLIO 2018

550010001044

ФЛАЕР COLISEUMGRES 2020
/ FLYER COLISEUM 2020

550010001158

COLISEUMGRES
доступное качество